ԿՏՐՎԱԾՔ Ա - Ա

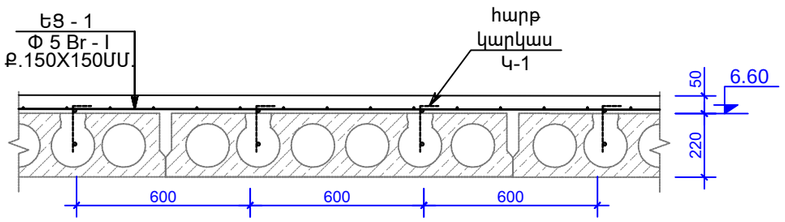

ԵՌԱԿՑԱԾ ԱՄՐԱՆԱՅԻՆ ՑԱՆՑ

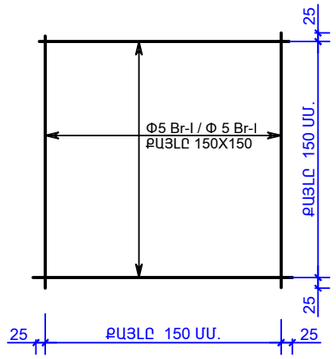

ԿՏՐՎԱԾՔ Գ - Գ

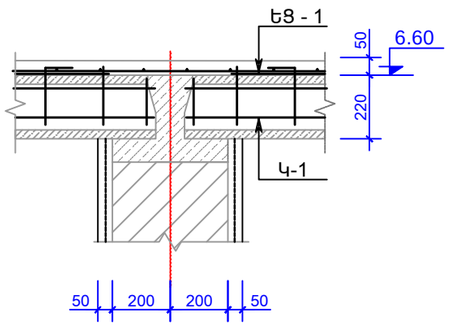

ԿՏՐՎԱԾՔ Բ - Բ

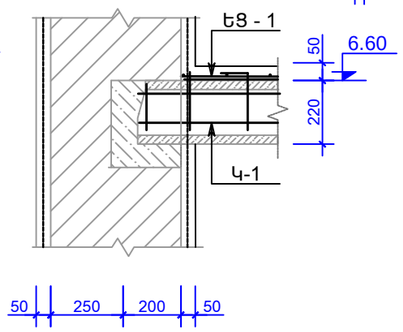

ՆՅՈՒԹԵՐԻ ԾԱԽՍԻ ՄԱՍՆԱԳԻՐ

ԴԻՐՔ	ՆՇԱՆԱԿՈՒՄ	ԱՆՎԱՆՈՒՄ	ՔԱՆԱԿ ՀԱՏ	ԷԼԵՄԵՆՏԻ ՔԱՇԸ	ԷԼԵՄ.ՔԱՇԸ ԿԳ	
		ԾԱԾԿԵՐԻ ՈՒԺԵՂԱՑՈՒՄԸ				
		3.30 ՆԻՇԻ ՎՐԱ				A500c 1485.00 Br - I 770.00
1	ՀԱՐԹ ԿԱՐԿԱՍ Կ-1	Ø 10 A500c L = 5700ՄՄ.	90	16.50ԿԳ.	1485	
2	ԵՑ - 1	Ø5Br-I/150Χ150/ ∑ S=350 Մ².		2.20ԿԳ.	770	
	ԲԵՏՈՆ B 20ԴԱՍԻ, V = 16.0+11.50=27.50Մ ³.					
	Ե/Բ ԳՈՏԻ -ՊԱՐԱՊԵՏ					A500c 612.00 Ac-I 458.00
3		Ø10A500c L = 1250ՄՄ.	90	0.80ԿԳ.	72	
4		Ø16A500c L = 340ԳԾ.Մ	-	-	540	
5		Ø8Ac-I L = 1700ՄՄ.	420	0.70ԿԳ.	294	
6		Ø8Ac-I L = 450ՄՄ.	820	0.20ԿԳ.	164	
	ԲԵՏՈՆ B 20ԴԱՍԻ, V = 13.50Մ ³.					
ԱԿՈՍՆԵՐԻ ԲԱՑՈՒՄ ԾԱԾԻ ՍԱԼԵՐՈՒՄ, ∑ L = 530 Մ,b=100ՄՄ,h=50ՄՄ						

ԿՏՐՎԱԾՔ 1 - 1

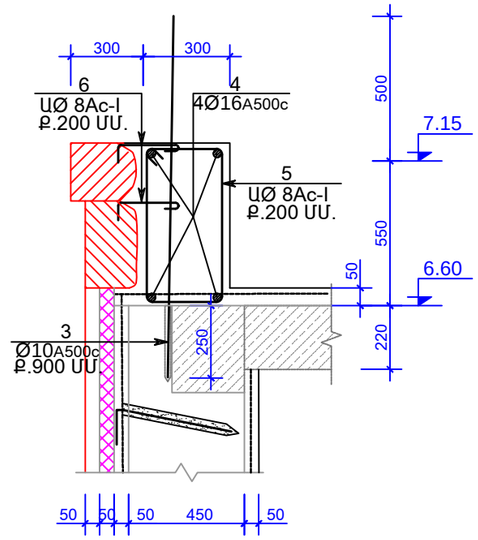

ԴԻՐՔ	ԷՍՔԻԶ
5	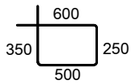
6	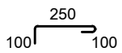

ՀԱՐԹ ԿԱՐԿԱՍ Կ-1 G= 16.50ԿԳ

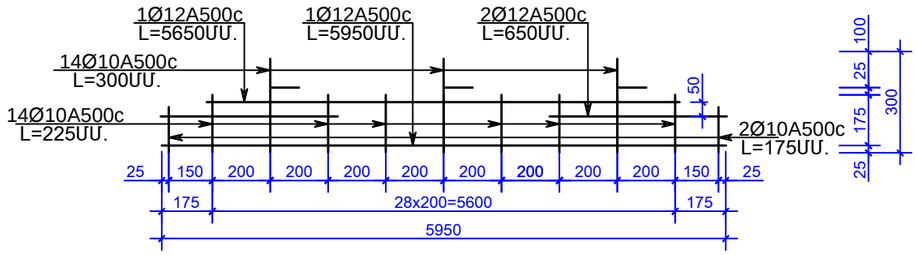

ı Í	Մ.Հուսնյան		TSH-14 ԱՆՈՒՇԱՎԱՆԻ ՄԱՆԿԱՊԱՐՏԵԶԻ ՎԵՐԱԿԱՌՈՒՑՈՒՄ		
Æ	Ն.Ստեփանյան				
´ ´ Ø	Հ.Կարապետյան		È È	È	È È
Ë Ø	Ն.Ստեփանյան			Կ - 10	42
			ԿՏՐՎԱԾՔ Ա - Ա -:- Բ - Բ ՆՅՈՒԹԵՐԻ ԾԱԽՍԻ ՄԱՍՆԱԳԻՐ	ՄԱՌԱ ԵՎ ԴՈՒՍՏՐԵՐ» ՍՊԸ	